Scheda tecnica NUOVO NAUTILUS EVO DOUBLE 18

1. DESCRIZIONE

Cassaforma in PP riciclato per la realizzazione di solai bidirezionali ad intradosso piano alleggeriti e grandi luci.

2. CARATTERISTICHE TECNICHE

Materiale	-	Polipropilene riciclato (PP) 97-99%
	-	Additivi 1-3%
Percentuale di materiale riciclato	%	100
Colore	-	Nero
Dimensioni *	cm	52x52x H13+5
Peso	kg	2.07 (± 10%)
Altezza piedino	cm	0-5-6-7-8-9-10
Altezza distanziatori superiori	cm	0.8
Volume cassero *	m^3/pz	0.036
Tempo di posa (solo plastica)**	m^2/h/operaio	30
Pedonabilità a secco	daN	150
Resistenza al fuoco***	-	REI 180
Luogo di produzione	-	Italia

** in considerazione del materiale riciclato le misure devono essere considerate con una tolleranza del ± 1,5%*
*** i tempi di posa del solaio completo sono soggetti a notevoli variazioni in funzione della quantità di armatura e alle condizioni di lavoro degli addetti.*
**** valore riferito alla norma UNI EN 1365-2 2002 e 1363 2012 eseguito su provino standard di dimensioni 2.98 x 7.33 m, spessore 28 cm e sottoposto a momento ultimo sollecitante di almeno REI 180' con minimo 30mm di copri ferro (EOTA).*

3. TABELLA CONSUMI DI CALCESTRUZZO

Piedini p	Distanziatore d	Travetto T	Interasse i	Incidenza casseri	Consumo cls raso cassero	Volume cassero	Risparmio cls raso cassero*
[cm]	[cm]	[cm]	[cm]	[pz/m^2]	[m^3/m^2]	[m^3]	[m^3/m^2]
0-5-6-7-8-9-10	0,8	12	64	2,44	0.092	0,036	0,088
0-5-6-7-8-9-10	0,8	14	66	2,30	0.097	0,036	0,083
0-5-6-7-8-9-10	0,8	16	68	2,16	0.102	0,036	0,078
0-5-6-7-8-9-10	0,8	18	70	2,04	0.107	0,036	0,073
0-5-6-7-8-9-10	0,8	20	72	1,93	0.111	0,036	0,069

** a questo risparmio va aggiunto anche quello relativo al peso inferiore dell'edificio, dovuto ad elementi strutturali e fondazioni più snelle.*

4. DISEGNI TECNICI

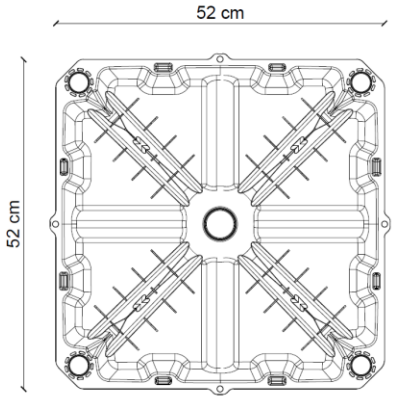

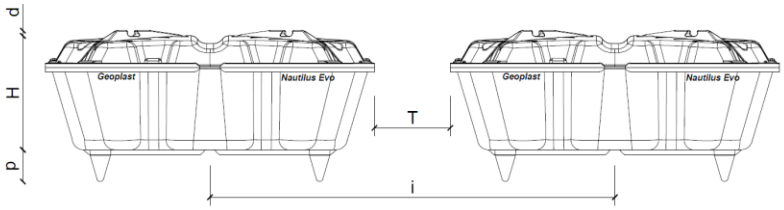

5. IMBALLAGGIO E TRASPORTO

Codice prodotto	-	ENNAEDH18XX
Composizione codice	-	1 cassero NUOVO NAUTILUS EVO DOUBLE con piedini integrati, 2 distanziatori laterali 10-20cm
Altezze piedini	cm	0-5-6-7-8-9-10
Dim. Imballo	cm	110 x 120 x H240
Tipologia imballo	-	Impilato e avvolto in film plastico su pallet
Quantità per bancale	pz	230
Peso lordo collo*	kg	490

** il peso può variare del (± 10%)*