Technisches Datenblatt MODULO H30

1. BESCHREIBUNG

Modulschalung aus recyceltem PP für hinterlüftete Fundamente und zur Schaffung einer physikalischen Barriere zwischen Boden und Gebäude.

2. TECHNISCHE DATEN

Material	-	Recyceltes Polypropylen (PP) 80-90%
	-	Mineralien 0-10%
	-	Recyceltes Polyethylen (PE) 10%
Anteil an Recyclingmaterial	%	100
Farbe	-	Schwarz
Abmessungen *	cm	50x50x H30
Gewicht	kg	1.29 (± 10%)
Betonverbrauch am Rande der Schalung **	m^3/m^2	0.044
Implantatdurchgang	mm	1x Φ240mm / 2x Φ140mm
Auflagefläche des Stapels	cm^2	212
Anzahl der Stäbe pro m2	-	4
Installationszeiten	m^2/h/ Handwerker	90
Herstellungsort	-	Italien

** In Anbetracht des recycelten Materials sollten die Maßnahmen mit einer Toleranz von ± 1,5 % in Betracht gezogen werden.*
*** Das Volumen kann sich je nach Gießbedingungen und Materialtoleranzen ändern.*

3. BELASTUNGSTABELLE

BELASTUNG (Kg/m^2)	Plattendicke (cm)	ARMIERUNG (mm)	Dicke von Magerbeton (cm)	Kiesdicke (cm)	Bodendruck (Kg/cm^2)
500	5	Ø5 / 25x25	5		0,29
1,000	5	Ø6 / 20x20	5		0,58
2,500	5	Ø8 / 20x20	10		0,72
5,000	7	Ø8 / 20x20	5	10	0,90
10,000	6	Ø10 / 20x20	5	15	1,10
>10,000	Wird von Fall zu Fall mit dem Technischen Büro von Geoplast geprüft				

** Es liegt in der Verantwortung des Planers, zu beurteilen, ob der Installationsplan in der Lage ist, die angegebenen Drücke zu gewährleisten..*

4. TECHNISCHE ZEICHNUNGEN

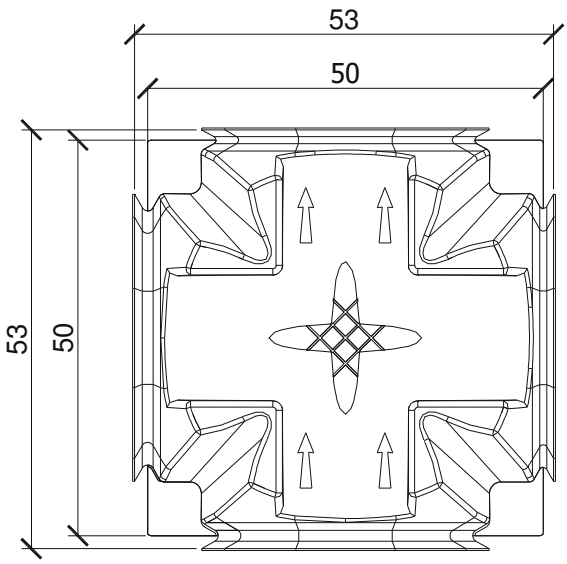

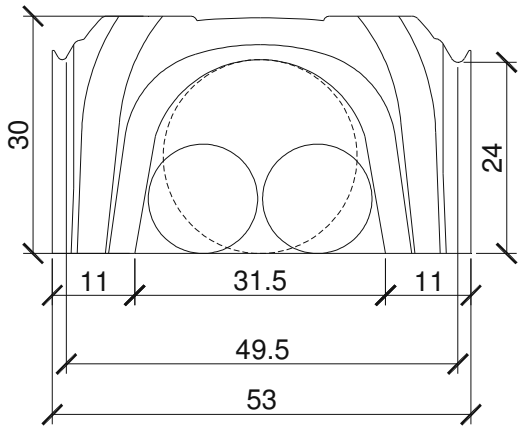

5. VERPACKUNG UND TRANSPORT

Produkt-Code	-	EMODULO5030
Größe Verpackung	cm	102 x 102 x H240
Art der Verpackung	-	Gestapelt und in Plastikfolie verpackt
Menge pro Palette	St.	300
Fläche pro Palette	m^2	75
Brutto-Halsgewicht	kg	389

6. VERLEGEMETHODE

Das Modul wird von rechts nach links und von oben nach unten verlegt, wobei der aufgedruckte Pfeil immer nach oben zeigt. Es ist wichtig, den korrekten Sitz der Füße zu überprüfen.

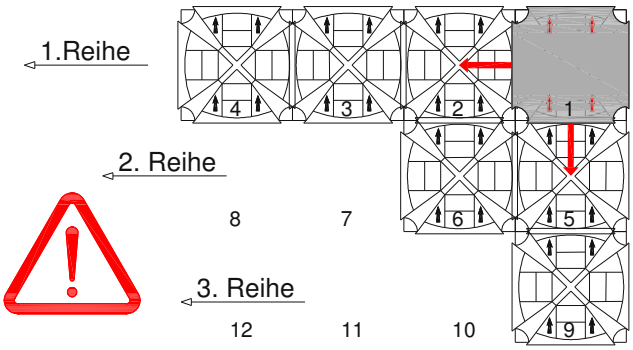

Bevor Sie mit der Montage der Elemente beginnen, empfehlen wir Ihnen, die Geoplast®-Projekttabellen zu konsultieren, um die Elemente entsprechend zu positionieren. Für eine fachgerechte Installation unter Beachtung der Sicherheitsvorschriften beachten Sie bitte das Installationshandbuch..

Technisches Datenblatt GEOBLOCK H30

1. BESCHREIBUNG

Einstellbare Extensionsverlängerung für Modulo zur Herstellung von belüfteten Unterflurhohlräumen und Fundamentbalken in einem einzigen Betoniervorgang.

2. REFERENZMAßE

Höhe (H)	cm	25.4
Nettobreite (ai)	cm	33.6
Netzlänge (li)	cm	33.3
Breite (ae)	cm	40.9
Länge (le)	cm	37.5
Zwischenraum	cm	3.5
Maximale Ausdehnung	cm	25
Gewicht	kg	1.00

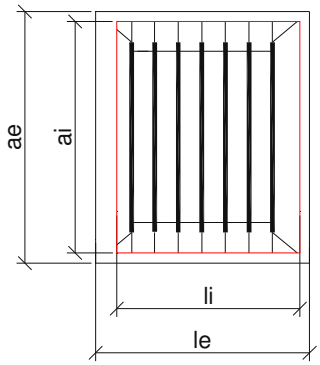

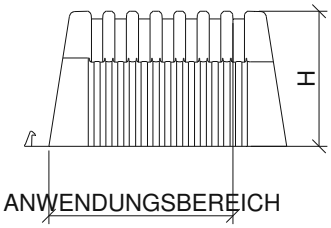

3. VERPACKUNG UND TRANSPORT

Produkt-Code	-	EMOGBLO0030
Größe Verpackung	cm	115 x 120 x H200
Art der Verpackung	-	Gestapelt in Paletten
Menge pro Palette	St.	500
Palettengewicht (mit Palette)	kg	515

Technisches Datenblatt FERMAGETTO H30

1. BESCHREIBUNG

Modulo Seitenverschluss zur Realisierung von belüfteten Unterflurhohlräumen und Fundamentbalken in einem Strahl.

2. VERPACKUNG UND TRANSPORT

Produkt-Code	-	EMOFGET0030
Größe Verpackung	cm	120 x 120 x H100
Art der Verpackung	-	Gestapelt in Paletten
Menge pro Palette	St.	500
Gewicht	kg	0.25
Palettengewicht (mit Palette)	kg	140